SZCZEGÓŁ B-B

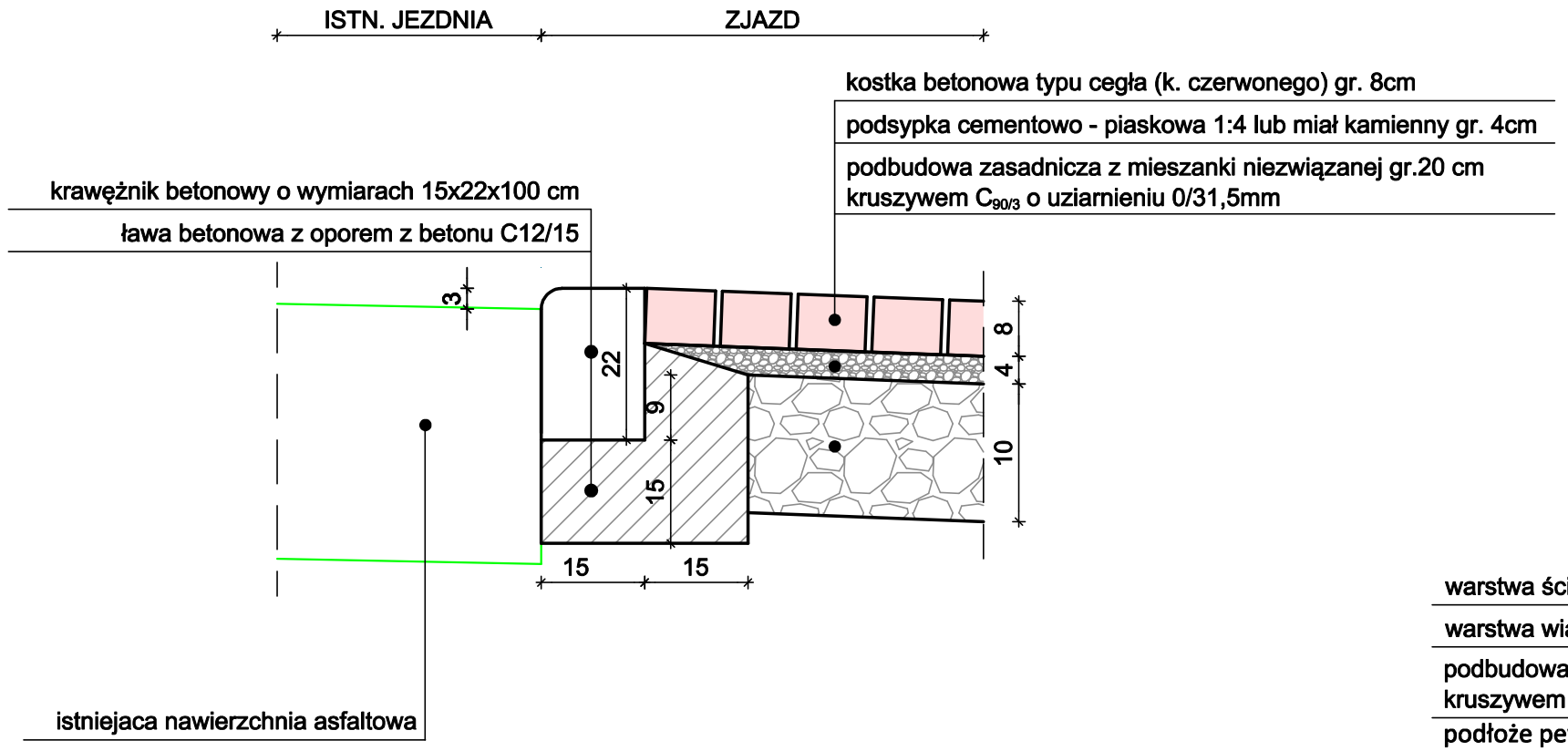

SZCZEGÓŁ ODTWORZENIE KONSTRUKCJI PO KANALIZACJI W CIĄGU ULICY AKACJOWEJ

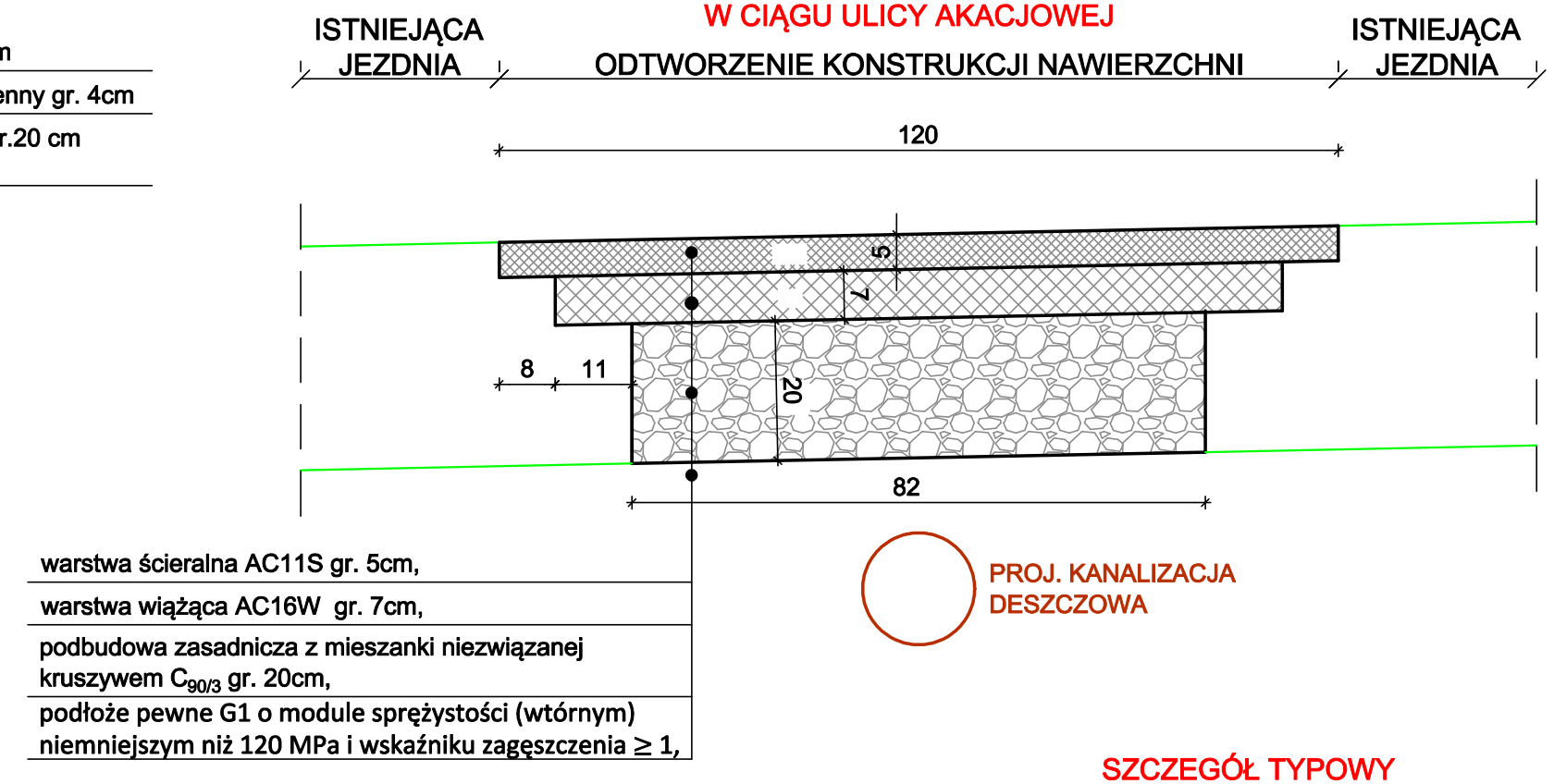

SZCZEGÓŁ TYPOWY

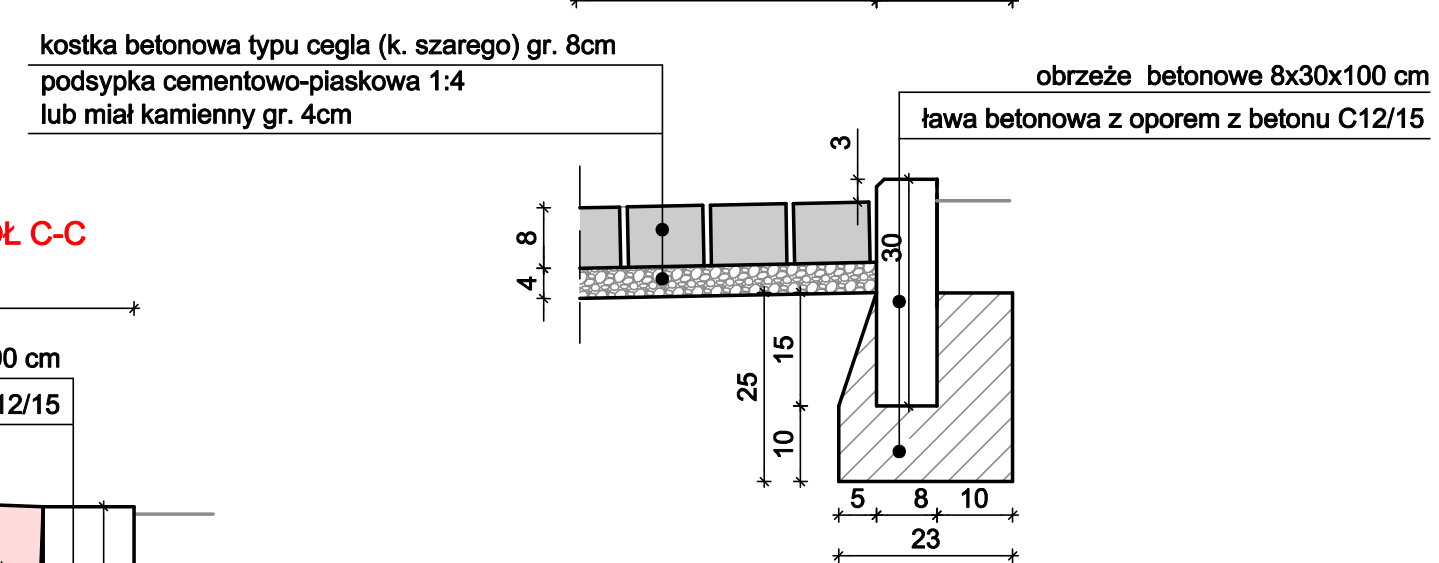

SZCZEGÓŁ A-A

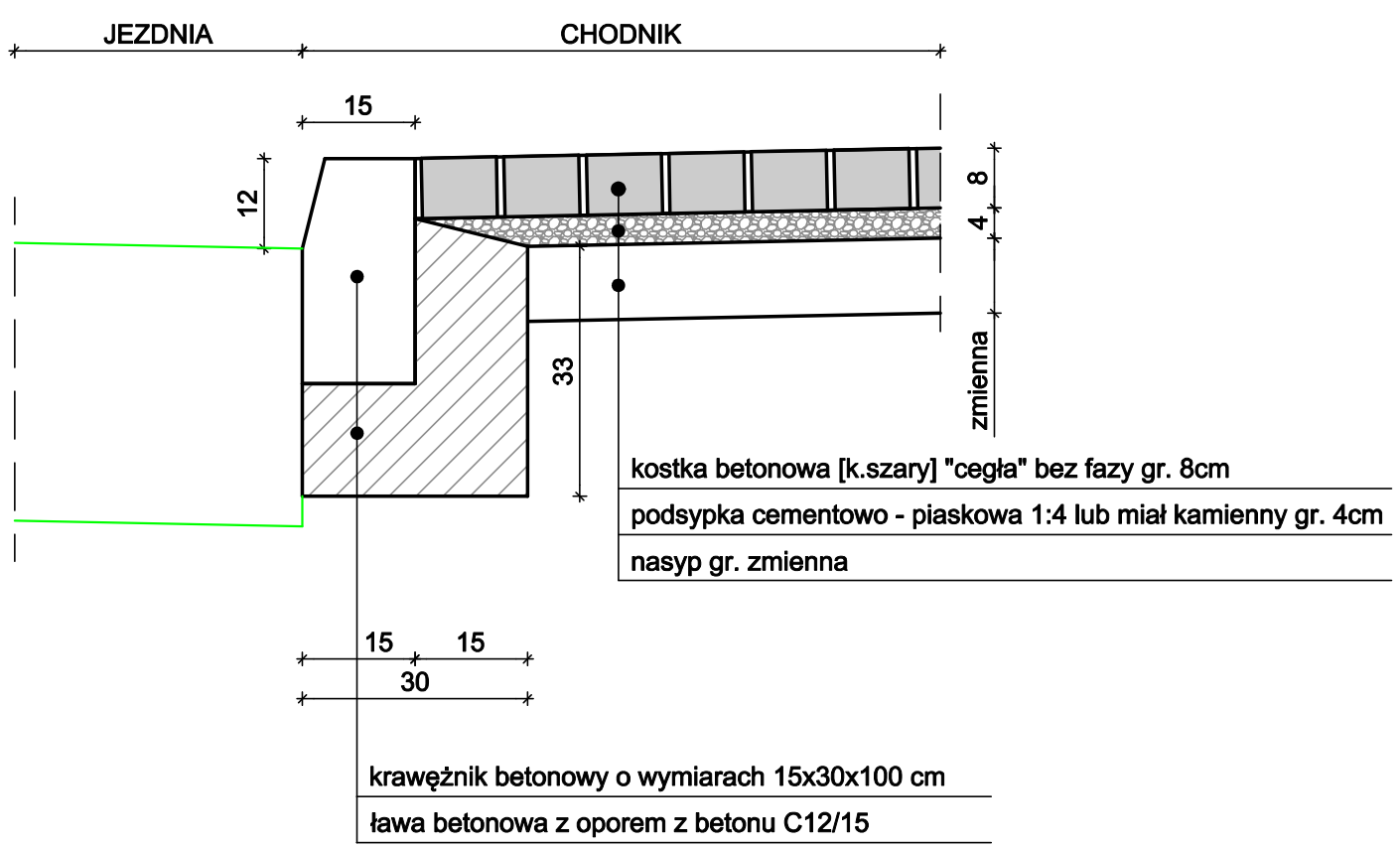

SZCZEGÓŁ C-C

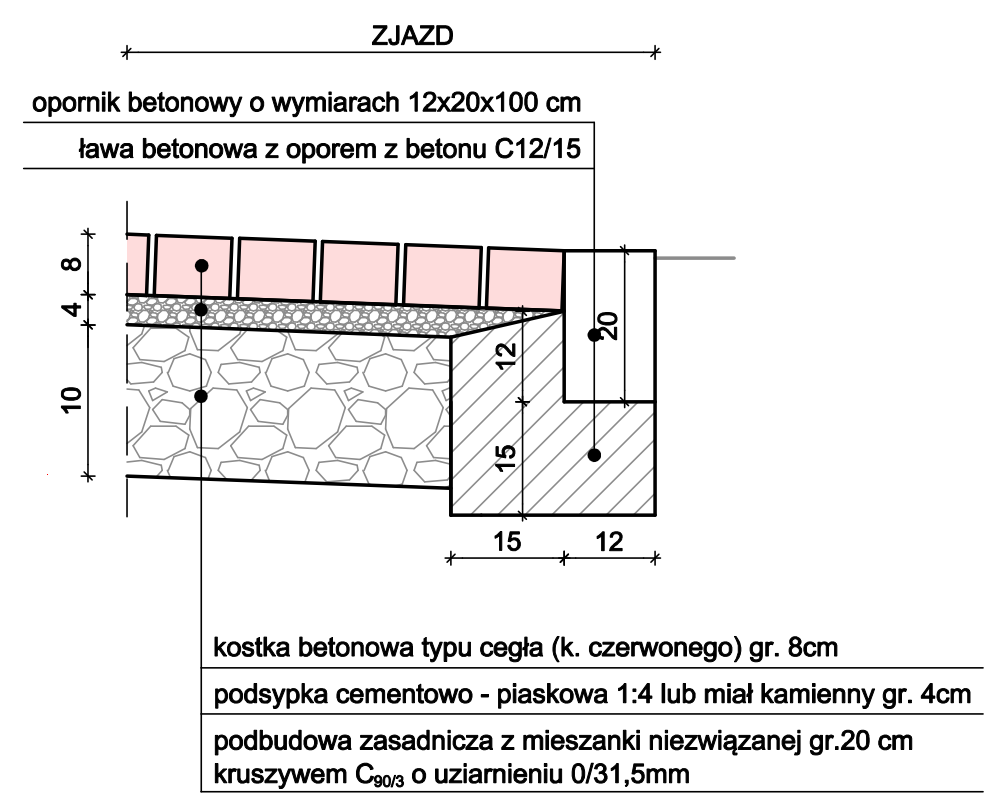

BIURO PROJEKTOWE: MOSTY I DROGI - PROJEKTOWANIE, NADZORY I EKSPERTYZY ERYK WROŃSKI AL. WOJSKA POLSKIEGO 80/39, 65-762 Zielona Góra, NIP 928-189-52-22, tel. 517369886, e-mail: eryk.wronski@gmail.com		INWESTOR: Gmina Iłowa ul. Żeromskiego 27 68-120 Iłowa	
PROJEKT BUDOWLANO – WYKONAWCZY			
Przebudowa drogi gminnej nr 101121F, ulica Akacjowa w Iłowej poprzez budowę chodnika			
PROJEKTANT	mgr inż. Kornel Wita BRANŻA: DROGOWA	NR UPRAWNIEŃ: LBS/0067/POOD/13	PODPIS:	DATA: 05.2022
SZCZEGÓŁY KONSTRUKCYJNE			SKALA: 1:10
NR RYS: 3			